eco940

Automotive Equipment

Equilibradora



Equilibradora digital para ruedas de camiones

teco 940

Automotive Equipment



DIGITAL DISPLAY

Gran pantalla para acceso inmediato e intuitivo a todos los programas de equilibrado.

DETECCIÓN DE DIMENSIONES DE RUEDA

Nuevo detector con selección automática de los programas de equilibrado e introducción automática de distancia y diámetro **30”**. El nuevo **puntero Laser X** integrado en el brazo de medición dirige al operador en la elección de las superficies internas de la llanta de aleación sin errores y con extrema visibilidad.





DPA Y FRENO ELECTROMAGNÉTICO

La función Direct Positioning (**DPA**) coloca automáticamente la rueda en la posición correcta de equilibrado al finalizar el ciclo de lanzamiento, eliminando las paradas intermedias.

El **freno electromagnético facilita la limpieza** y la **aplicación de los contrapesos**, simplificando el montaje y el desmontaje de la rueda, lo que permite un proceso más eficiente y menos exigente.

APLICACIÓN CONTRAPESOS ADHESIVOS

La aplicación de los contrapesos adhesivos puede ser efectuada de tres modos, según las preferencias:

- Ergonómicamente en la posición de las **5 horas** con la ayuda del nuevo **puntero Laser Line System**.
- Manualmente en la posición de las **6 horas**.
- Manualmente, siguiendo el método tradicional en la posición de las **12 horas.**

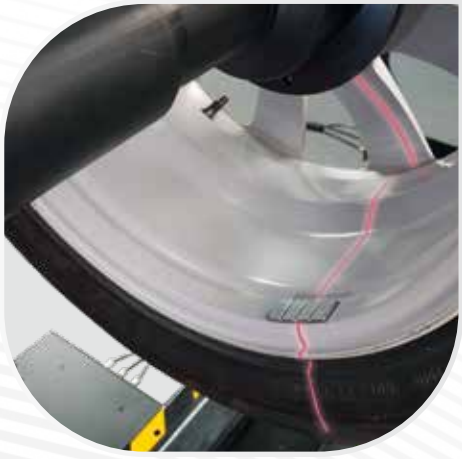



FUNCIONES Y PROGRAMAS ESPECIALES

Amplia gama de programas para un uso simple e inmediato de la máquina, por ejemplo:

-**7 programas** de equilibrado de llantas de aleación para ruedas de camiones y vehículos, dinámica, estática, peso oculto -**2 ambientes de trabajo** -**Multioperador** -**Optimización de desequilibrios** (Opt Flash) -**AWC** -**Actualización de software** por USB.

teco 940

Automotive Equipment

Equilibradora

ACCESORIOS RECOMENDADOS

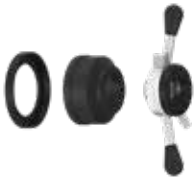

8-21100275_GTR40 EVO

Virola rápida de bloqueo Premium en acero Ø 40x4 mm (por MO).

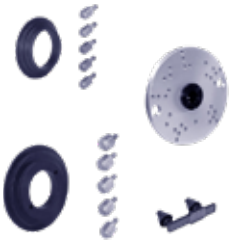

8-21100269_ART40 EVO

Kit adaptador Premium Heavy-Duty (10-8-6 agujeros).



8-21100293/90_TS

Sonar ancho TS.

Para obtener más información, consultar el catálogo de accesorios completo

DATOS TÉCNICOS

Alimentación	200/230V - 1Ph - 50/60Hz 100/115V - 1Ph - 50/60Hz
Potencia total absorbida	370 W
Velocidad de rotación	100 rpm auto 80 rpm camión
Diámetro eje	40 mm (1,57")
Presión de alimentación	8 ÷ 12 bar (120 ÷ 165 psi)
Tiempo medio de medición	8 ÷ 16 s
Sensibilidad de lectura	1 g auto / 10 g camión
Ancho de llanta ajustable	1,5" ÷ 20" / 40 ÷ 510 mm
Diámetro de la llanta ajustable	10" ÷ 30" / 265 ÷ 765 mm
Peso máximo de la rueda (8 bar)	300 kg (660 lb)
Diámetro máximo rueda	52" / 1321 mm
Peso máquina	257 kg (566 lb)

DOTACIÓN ESTÁNDAR



DIMENSIÓN TOTAL

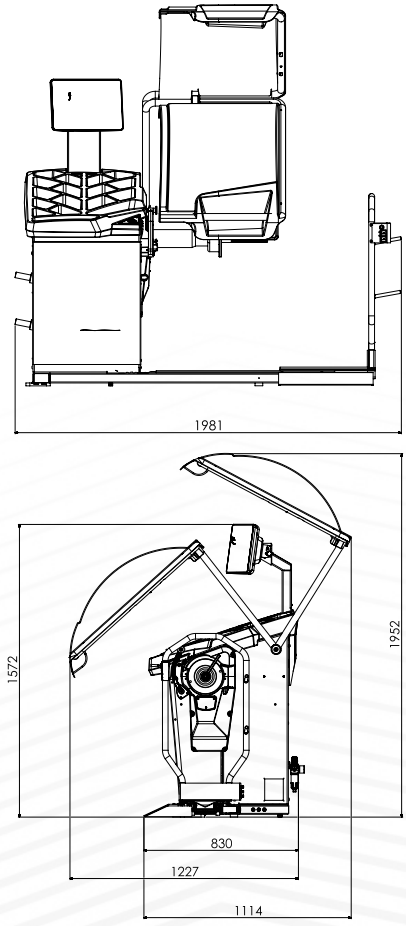

Las fotografías, las características y los datos técnicos no son vinculantes y pueden modificarse sin previo aviso.

Cod. DPTC000558_03_2025

AUTOMOTIVE EQUIPMENT

NEXION SPA - ITALY -
www.tecoautomotive.com - teco@teco.it