eco940

Automotive Equipment

Balanceadora



Balanceadora digital para rodas de caminhão

teco 940

Automotive Equipment



DIGITAL DISPLAY

Display grande para acesso imediato e intuitivo a todos os programas de balanceamento.

DETECÇÃO DE DIMENSÕES DA RODA

Novo verificador com seleção automática dos programas de balanceamento e inserção automática da distância e diâmetro de **30”**. Integrado com braço de medição, o novo **apontador Laser X** que orienta o operador na escolha dos planos internos do aro em liga leve sem erros e com extrema visibilidade.





DPA E FREIO ELETROMAGNÉTICO

A função Direct Positioning (**DPA**) posiciona automaticamente a roda na posição correta de balanceamento no final do ciclo de partida, eliminando paradas intermediárias.

O freio eletromagnético facilita a limpeza e a **aplicação dos contrapesos**, simplificando a montagem e a desmontagem da roda, tornando o processo mais eficiente e menos cansativo.

APLICAÇÃO DE CONTRAPESOS ADESIVOS

A aplicação dos contrapesos adesivos pode ser feita de três modos, conforme a preferência:

- Ergonomicamente na posição **5 horas** com o auxílio do novo apontador Laser Line System.
- Manualmente na posição **6 horas**.
- Manualmente, seguindo o método tradicional na posição **12 horas**.

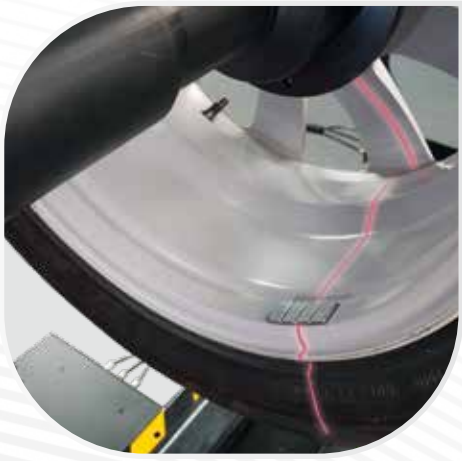

DETECTOR TS
para a medição automática da largura da roda com sensor de sonar (opcional).

CÁRTER DE RODA COM ECONOMIA DE ESPAÇO 52”



FUNÇÕES E PROGRAMAS ESPECIAIS

Ampla escolha de programas para o uso simples e imediato da máquina, entre os quais:
-**7 programas** de balanceamento para aros de liga para rodas de caminhão e carro, Dinâmica, Estática, Peso oculto -**2 ambientes de trabalho** -**Multioperador** -**Otimização dos desbalanceamentos** (Opt Flash) -**AWC** -**Atualização do software** por USB.

teco 940

Automotive Equipment

Equilibradora

ACESSÓRIOS RECOMENDADOS

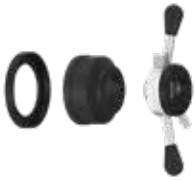

8-21100275_GTR40 EVO

Anilha rápida de bloquieio Premium em aço Ø 40x4 mm (para MO).

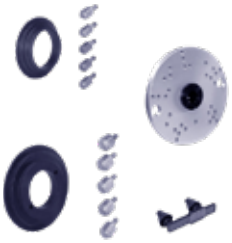

8-21100269_ART40 EVO

Kit adaptador Premium Heavy-Duty (10-8-6 furos).



8-21100293/90_TS

Sonar largura TS.

Para maiores informações, consulte o catálogo de acessórios completo

DADOS TÉCNICOS

Alimentação	200/230V - 1Ph - 50/60Hz 100/115V - 1Ph - 50/60Hz
Potência total absorvida	370 W
Velocidades de rotação	100 rpm carro 80 rpm caminhão
Diâmetro do eixo	40 mm (1,57”)
Pressão de alimentação	8 ÷ 12 bar (120 ÷ 165 psi)
Tempo médio de medição	8 ÷ 16 s
Sensibilidade de leitura	1 g carro / 10 g caminhão
Largura da jante configurável	1,5” ÷ 20” / 40 ÷ 510 mm
Diâmetro da jante configurável	10” ÷ 30” / 265 ÷ 765 mm
Peso máximo da roda (8 bar)	300 kg (660 lb)
Diâmetro máximo da roda	52” / 1321 mm
Peso da máquina	257 kg (566 lb)

FORNECIMENTO PADRÃO



DIMENSÃO TOTAL

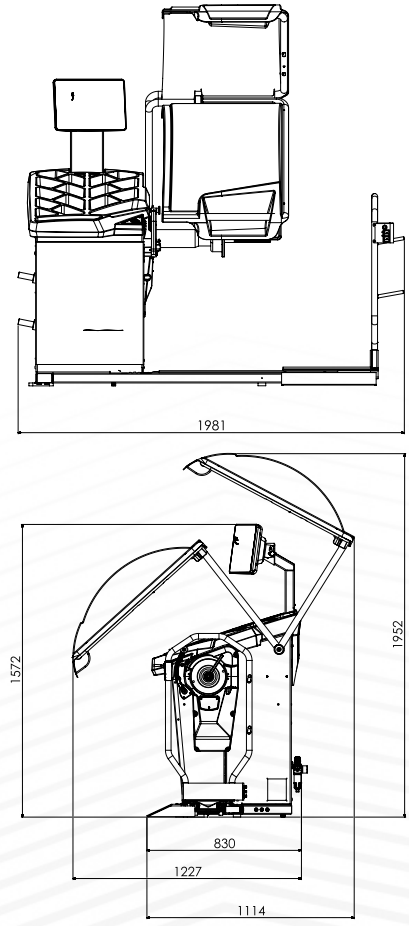

Fotografias, caraterísticas e os dados técnicos não são vinculantes e podem sofrer modificações sem aviso prévio.

Cod. DPTC000559_03_2025

AUTOMOTIVE EQUIPMENT

NEXION SPA - ITALY -
www.tecoautomotive.com - teco@teco.it